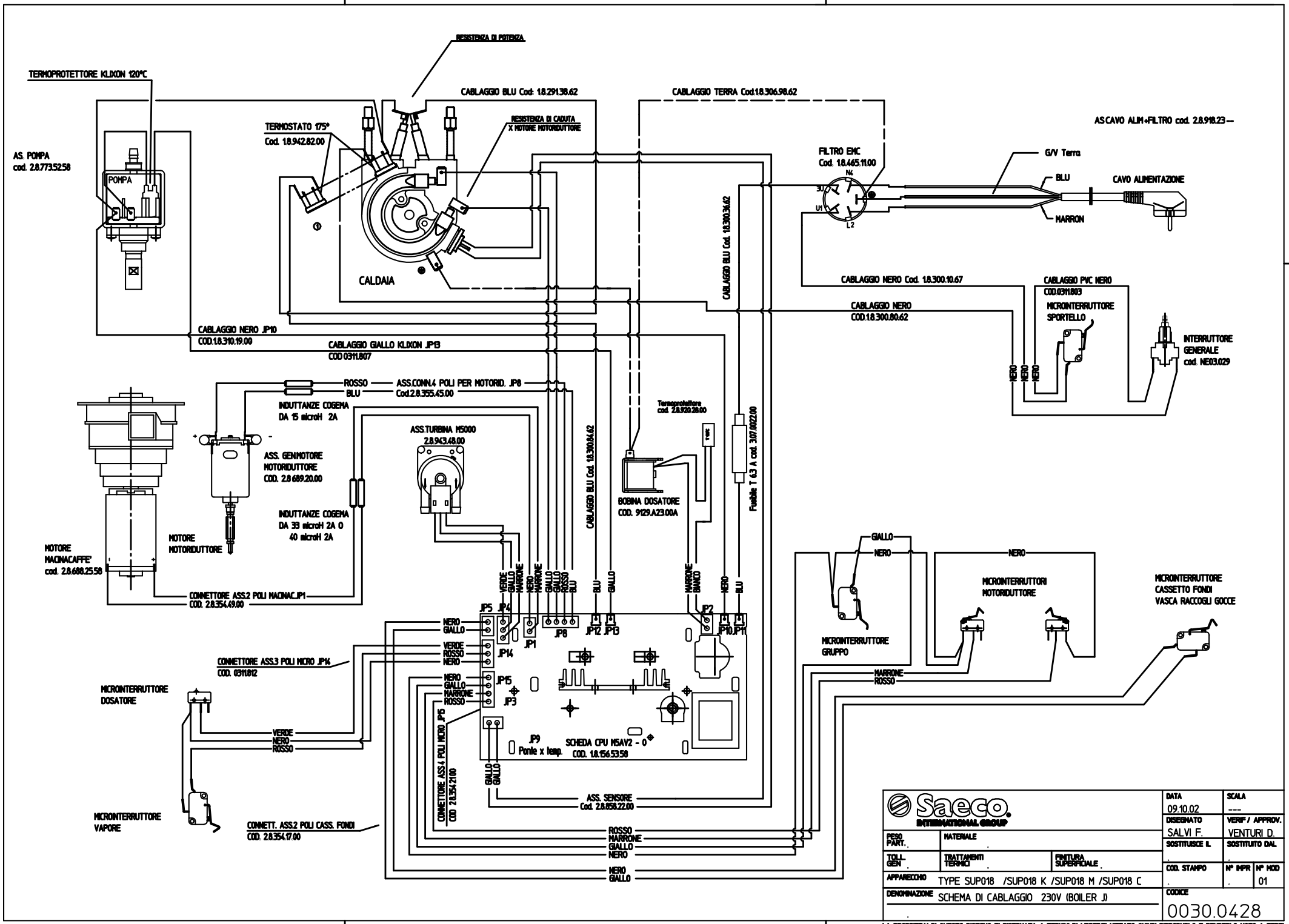
RESISTENZA DI POTENZA
TERMOPROTETTORE KLIXON 120°C
CABLAGGIO BLU Cod: 1.8.291.38.62
CABLAGGIO TERRA Cod.1.8.306.98.62
TERMOSTATO 175°
Cod. 1.8.942.82.00
RESISTENZA DI CADUTA
X MOTORE MOTORIDUTTORE
AS.CAVO ALIM.+FILTRO cod. 2.8.918.23
AS. POMPA
cod. 2.8.773.52.58
POMPA
FILTRO EMC
Cod. 1.8.465.11.00
N4
3U
U1
L2
G/V Terra
BLU
CAVO ALIMENTAZIONE
MARRON
CALDAIA
CABLAGGIO BLU Cod. 1.8.300.36.62
CABLAGGIO NERO Cod. 1.8.300.10.67
CABLAGGIO PVC NERO
COD.0311.803
CABLAGGIO NERO
COD.1.8.300.80.62
MICROINTERRUTTORE
SPORTELLO
INTERRUTTORE
GENERALE
cod. NE03.029
NERO
NERO
NERO
CABLAGGIO NERO JP10
COD.1.8.310.19.00
CABLAGGIO GIALLO KLIXON JP13
COD.0311.807
ROSSO
BLU
ASS.CONN.4 POLI PER MOTORID. JP8
Cod.2.8.355.45.00
INDUTTANZE COGEMA
DA 15 microH 2A
ASS.TURBINA M5000
2.8.943.48.00
ASS. GENMOTORE
MOTORIDUTTORE
COD. 2.8.689.20.00
INDUTTANZE COGEMA
DA 33 microH 2A O
40 microH 2A
MOTORE
MOTORIDUTTORE
MOTORE
MACINACAFFE'
cod. 2.8.688.25.58
CONNETTORE ASS.2 POLI MACINAC.JP1
COD. 2.8.354.49.00
Termoprotettore
cod. 2.8.920.28.00
BOBINA DOSATORE
COD. 9129.A23.00A
CABLAGGIO BLU Cod. 1.8.300.84.62
Fusibile T 6.3 A cod. 3.07.0022.00
VERDE
GIALLO
MARRONE
NERO
MARRONE
GIALLO
GIALLO
ROSSO
BLU
BLU
GIALLO
MARRONE
BIANCO
NERO
BLU
JP5
JP4
JP1
JP6
JP12
JP13
JP2
JP10
JP11
NERO
GIALLO
VERDE
ROSSO
NERO
JP14
NERO
GIALLO
MARRONE
ROSSO
JP15
JP3
CONNETTORE ASS.3 POLI MICRO JP14
COD. 0311.812
MICROINTERRUTTORE
DOSATORE
VERDE
NERO
ROSSO
CONNETTORE ASS.4 POLI MICRO JP5
COD 2.8.354.21.00
JP9
Ponte x temp.
SCHEDA CPU M5AV2 - 0
COD. 1.8.156.53.58
GIALLO
GIALLO
ASS. SENSORE
Cod. 2.8.858.22.00
MICROINTERRUTTORE
VAPORE
CONNETT. ASS.2 POLI CASS. FONDI
COD. 2.8.354.17.00
ROSSO
MARRONE
GIALLO
NERO
NERO
GIALLO
GIALLO
NERO
MICROINTERRUTTORE
GRUPPO
NERO
MICROINTERRUTTORI
MOTORIDUTTORE
MICROINTERRUTTORE
CASSETTO FONDI
VASCA RACCOGLI GOCCE
MARRONE
ROSSO
FORMATO A2
UNI 936-76
USERS/ARCHIVIO/0030.SCHEMI EL/0030.04/0030.0428
MODIFICHE: variate quale conseguente con:
MODIFICHE: variate quale conseguente con:
28/11/02 BASSI F.
Saeco
INTERNATIONAL GROUP
DATA
09.10.02
SCALA

DISEGNATO
SALVI F.
VERIF / APPROV.
VENTURI D.
SOSTITUISCE IL
SOSTITUITO DAL
PESO PART.
MATERIALE
TOLL. GEN
TRATTAMENTI TERMICI
FINITURA SUPERFICIALE
COD. STAMPO
N° IMPR
N° MOD
01
APPARECCHIO
TYPE SUP018 /SUP018 K /SUP018 M /SUP018 C
DENOMINAZIONE
SCHEMA DI CABLAGGIO 230V (BOILER J)
CODICE
0030.0428
LA PROPRIETA' DI QUESTO DISEGNO E' RISERVATA A TERMINI DI LEGGE.E' VIETATO QUINDI RIPRODURLO E RENDERLO NOTO A TERZI.