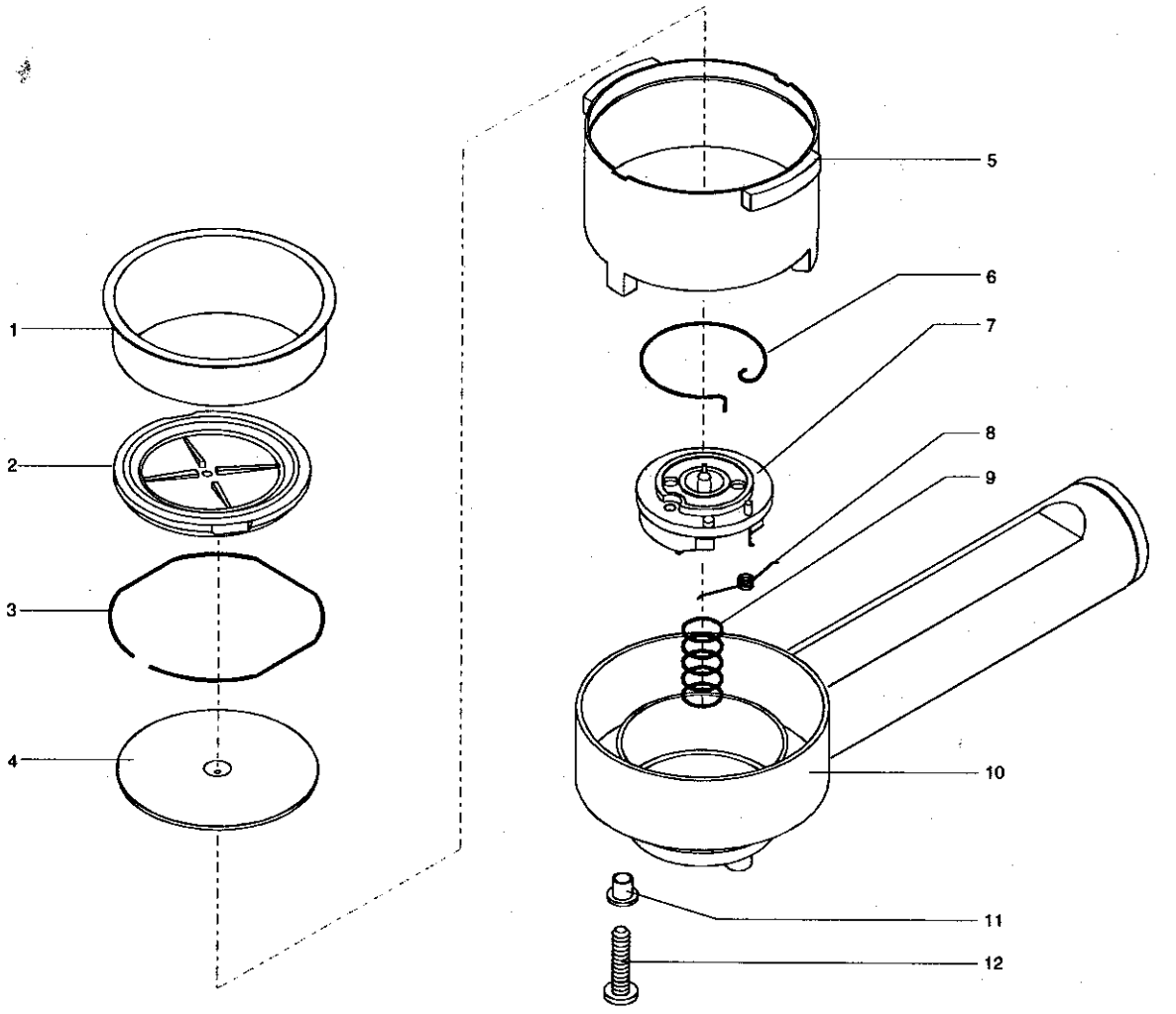

Saeco® PORT. PRESS. MECCANICO X CIALDE

CE

Cod. 2 2 655 19 63

POS	CODICE	DESCRIZIONE	NOTE
01	124652821	Filtro x cialde con sede	
02	145849762	Guar. H=11,3 x portf. press. mec/cal.in	
03	126835918	Molla fermafilo sottocopp.	
	126836818	Molla new Ø1	(per c.a. prodotte dal 01-05-99)
04	142862959	Convogliat. gri. x portaf. press. mec.	
05	228771628	Sottocoppa press. mec. alette larghe al. brill.	
06	126835818	Molla x manico portafil. press. mec.	
07	229181800	Assieme supporto spillo	
08	126768418	Molla per camma	
09	126768318	Molla per spillo Portafiltro Pres. Mec. L=13,5	
10	146552664	Manico portafiltro c/tappo	Grigio
11	123591309	Distanziale	
12	129730721	Vite TCB PZ/SW UNI 8112 M4 x 12	Inox
	226551963	Portaf. press. mec. cialde grig. op/op	

POS	CODICE	DESCRIZIONE	NOTE